Лист тех. данных 3RV2011-4AA10-0BA0

Специальный тип Автоматический выключатель, типоразмер S00 для защиты двигателя, класс срабатывания 10 Максимальный расцепитель тока с обратнозависимой выдержкой времени 10–16 A N-расцепитель 208 A Винтовой зажим Стандартная коммутационная способность Температура окружающего воздуха –50 °C 500 рабочих циклов

торговая марка изделия	SIRIUS
наименование изделия	автоматический выключатель защиты двигателя
исполнение изделия	для защиты двигателя
наименование типа изделия	3RV2
Общие технические данные	
типоразмер автоматического выключателя	S00
типоразмер контактора комбинируемый корпоративный	S00, S0
дополнение изделия вспомогательный выключатель	Да
мощность потерь \[Вт] при расчетном значении тока	
● при переменном токе в теплом рабочем состоянии	9,25 W
● при переменном токе в теплом рабочем состоянии на каждый полюс	3,1 W
напряжение развязки при степени загрязнения 3 при переменном токе расчетное значение	690 V
выдерживаемое импульсное напряжение расчетное значение	6 kV
ударопрочность согласно МЭК 60068-2-27	25g / 11 ms
механический срок службы (коммутационных циклов)	
● главных контактов типичный	500
● вспомогательных контактов типичный	500
коммутационная износостойкость типичный	500
справочный идентификатор согласно МЭК 81346-2:2009	Q
Директива RoHS (дата)	10/01/2009
Условия окружающей среды	
высота над уровнем моря при высоте над уровнем моря макс.	2 000 m
окружающая температура	
● при эксплуатации	-50 ... +60 °C
● при хранении	-50 ... +80 °C
● при транспортировке	-50 ... +80 °C
относительная атмосферная влажность при эксплуатации	10 ... 95 %
Цепь главного тока	
число полюсов для главной цепи	3
регулируемый порог срабатывания по току токозависимого расцепителя перегрузки	10 ... 16 A
рабочее напряжение	
● расчетное значение	20 ... 690 V

© Copyright Siemens

● при AC-3 расчетное значение макс.	690 V
рабочая частота расчетное значение	50 ... 60 Hz
рабочий ток расчетное значение	16 A
рабочий ток	
● при AC-3 при 400 В расчетное значение	16 A
рабочая мощность	
● при AC-3	
— при 230 В расчетное значение	4 kW
— при 400 В расчетное значение	7,5 kW
— при 500 В расчетное значение	7,5 kW
— при 690 В расчетное значение	11 kW
частота коммутации	
● при AC-3 макс.	15 1/h
Вспомогательный контур	
число размыкающих контактов для вспомогательных контактов	0
число замыкающих контактов для вспомогательных контактов	0
число переключающих контактов для вспомогательных контактов	0
Функция защиты/ контроля	
функция изделия	
● обнаружение замыканий на землю	Нет
● обнаружение потери фазы	Да
класс срабатывания	CLASS 10
исполнение расцепителя тока перегрузки	тепловой
ном. предельная отключающая способность при коротком замыкании (Icu)	
● при переменном токе при 240 В расчетное значение	100 kA
● при переменном токе при 400 В расчетное значение	55 kA
● при переменном токе при 500 В расчетное значение	10 kA
● при переменном токе при 690 В расчетное значение	4 kA
ном. рабочая отключающая способность при коротком замыкании (Ics) при переменном токе	
● при 240 В расчетное значение	100 kA
● при 400 В расчетное значение	30 kA
● при 500 В расчетное значение	5 kA
● при 690 В расчетное значение	2 kA
порог срабатывания по току расцепителя тока короткого замыкания мгновенного действия	208 A
защита от коротких замыканий	
функция изделия защита от коротких замыканий	Да
исполнение расцепителя тока короткого замыкания	магнитный
исполнение плавкой вставки предохранителя для сети IT для защиты от коротких замыканий главной цепи	
● при 240 В	gG 80 A
● при 400 В	gG 63 A
● при 500 В	gG 50 A
● при 690 В	gG 40 A
Монтаж/ крепление/ размеры	
монтажное положение	любой
вид креплений	винтовое и защёлкивающееся крепление на на стандартной монтажной шине 35 мм согласно DIN EN 60715
высота	97 mm
ширина	45 mm
глубина	97 mm
необходимое расстояние	
● при последовательном монтаже вбок	0 mm
● до заземленных компонентов при 400 В	
— вниз	30 mm

© Copyright Siemens

— вверх	30 mm
— вбок	9 mm
● до компонентов, находящихся под напряжением при 400 В	
— вниз	30 mm
— вверх	30 mm
— вбок	9 mm
● до заземленных компонентов при 500 В	
— вниз	30 mm
— вверх	30 mm
— вбок	9 mm
● до компонентов, находящихся под напряжением при 500 В	
— вниз	30 mm
— вверх	30 mm
— вбок	9 mm
● до заземленных компонентов при 690 В	
— вниз	50 mm
— вверх	50 mm
— назад	0 mm
— вбок	30 mm
— вперед	0 mm
● до компонентов, находящихся под напряжением при 690 В	
— вниз	50 mm
— вверх	50 mm
— назад	0 mm
— вбок	30 mm
— вперед	0 mm

Подсоединения/ клеммы

исполнение разъема питания	
● для главной цепи	винтовой зажим
расположение разъема питания для главной цепи	сверху и снизу
вид подключаемых сечений проводов	
● для главных контактов	
— однопроводной или многопроводной	2x (0,75 ... 2,5 мм²), 2x 4 мм²
— тонкожильный с заделкой концов кабеля	2x (0,5 ... 1,5 мм²), 2x (0,75 ... 2,5 мм²)
начальный пусковой крутящий момент	
● для главных контактов при винтовом зажиме	0,8 ... 1,2 N·m
исполнение стержня отвертки	Диаметр от 5 до 6 мм
размер шлица отвертки	Pozidriv разм. 2
исполнение резьбы соединительного болта	
● для главных контактов	M3

Безопасность

значение T1 для интервала между контрольными испытаниями или сроком службы согласно МЭК 61508	10 a
степень защиты IP с лицевой стороны согласно МЭК 60529	IP20
защита от прикосновения с лицевой стороны согласно МЭК 60529	с защитой от вертикального прикосновения пальцем спереди
исполнение индикатора для коммутационного положения	Ручка

Сертификаты/ допуски к эксплуатации

General Product Approval			Declaration of Conformity		Test Certificates
Confirmation	KC	EAC	UKCA	CE EG-Konf.	Special Test Certificate

Test Certificates	Marine / Shipping

© Copyright Siemens

Type Test Certificates/Test Report

Marine / Shipping		other		Railway	
		Confirmation		Confirmation	Vibration and Shock

Дополнительная информация

Информация об упаковке
Информация об упаковке
Information- and Downloadcenter (каталоги, брошюры,...)
https://www.siemens.com/ic10
Industry Mall (Каталог и система обработки заказов)
https://mall.industry.siemens.com/mall/ru/ru/Catalog/product?mlfb=3RV2011-4AA10-0BA0
Онлайн-генератор Cax
http://support.automation.siemens.com/WW/CAXorder/default.aspx?lang=en&mlfb=3RV2011-4AA10-0BA0
Service&Support (руководства, инструкции по эксплуатации, сертификаты, указания, FAQ,...)
https://support.industry.siemens.com/cs/ww/en/ps/3RV2011-4AA10-0BA0
Банк изображений (фотографии продуктов, двухмерные размерные чертежи, трехмерные модели, схемы приборов, макросы EPLAN, …)
http://www.automation.siemens.com/bilddb/cax_de.aspx?mlfb=3RV2011-4AA10-0BA0&lang=en
Характеристика: зависимая характеристика защиты, I^2t, ток обрыва
https://support.industry.siemens.com/cs/ww/en/ps/3RV2011-4AA10-0BA0/char
Другие характеристики (например: срок службы электропроводки, частота включений)
http://www.automation.siemens.com/bilddb/index.aspx?view=Search&mlfb=3RV2011-4AA10-0BA0&objecttype=14&gridview=view1

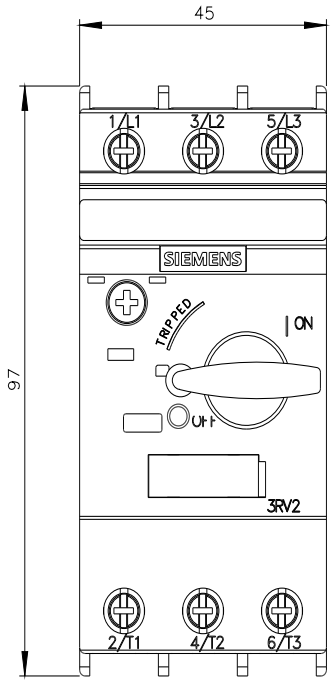

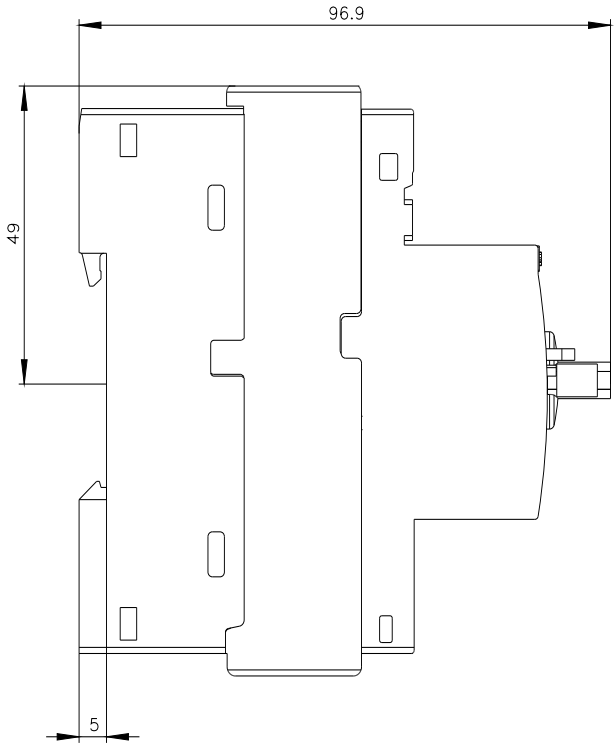

© Copyright Siemens

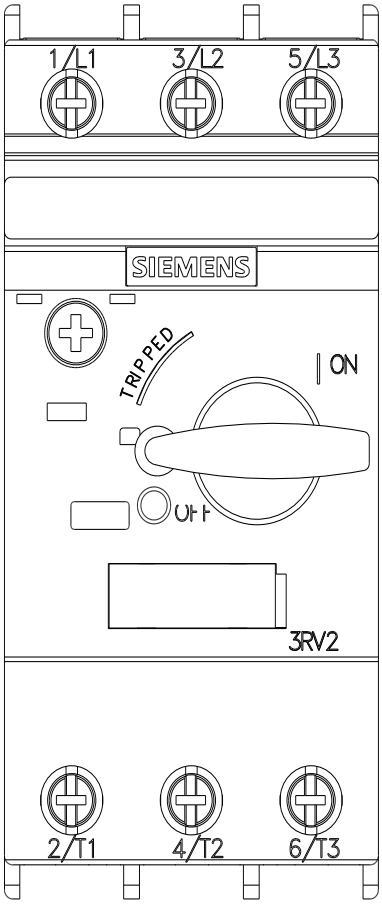

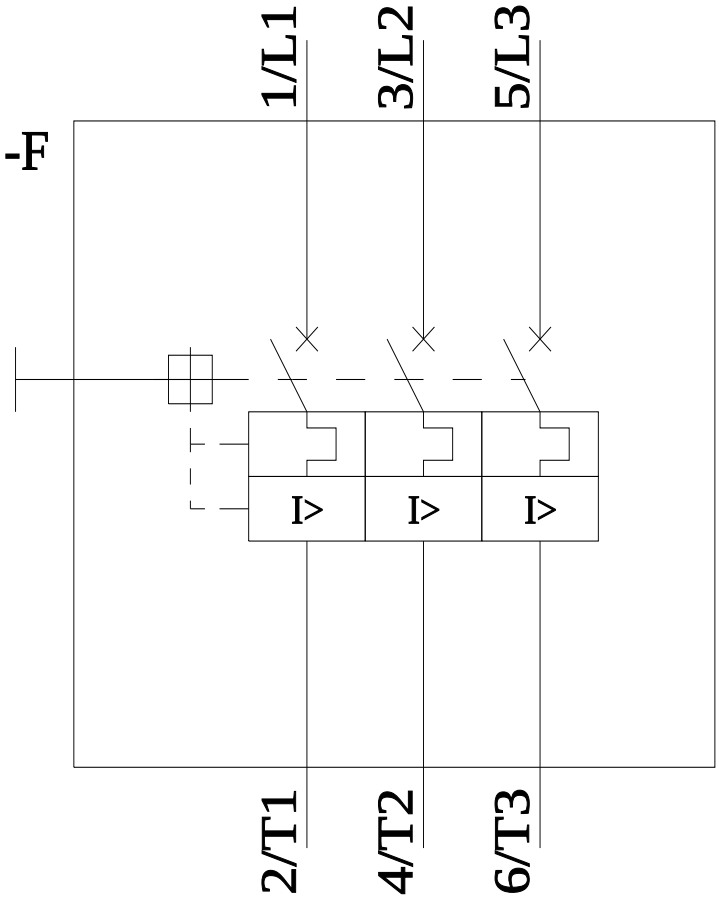

последнее изменение: 25.06.2022

© Copyright Siemens