INOVANCE

密级：外部公开

整机外形图

编号:01740521-WX

版本: B00

修订记录表

密级： 外部公开

修订日期	图 号	修订内容及原因	版 本
2023.4.23	01740521	归档	B00

整机外形图	第 1 张 共 1 张
IR-R10-110S5	INOVANCE

版权所有，侵犯必究

密级：外部公开

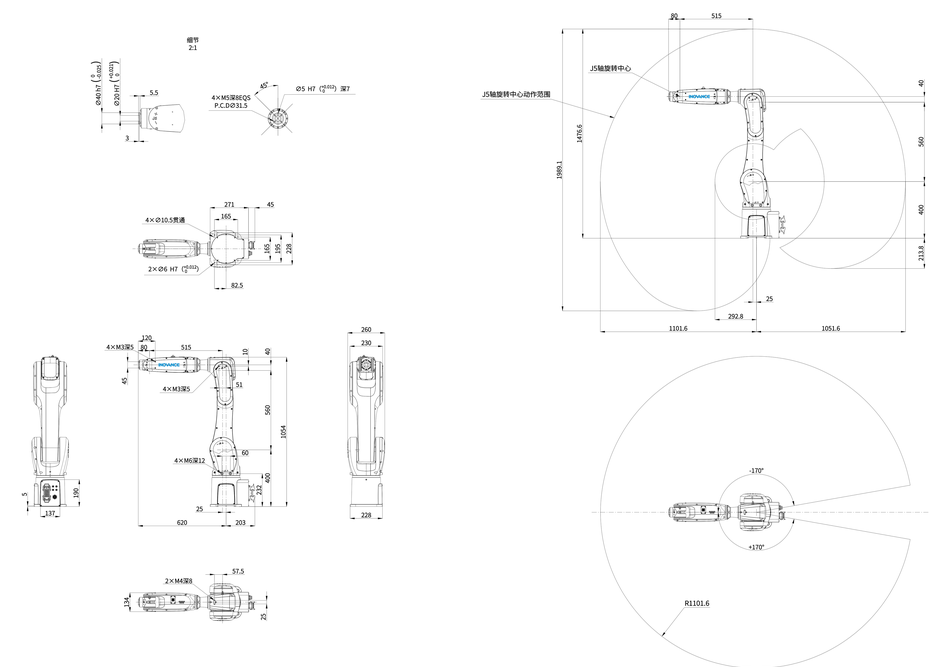

整机外形图		IR-R10-110S5	
投影标识	比 例	第 1 张	共 1 张
	1:1	INOVANCE	

A3